ԾԱԾԿԵՐԻ ՈՒԺԵՂԱՑՈՒՄԸ

ԿՏՐՎԱԾՔ Ա - Ա

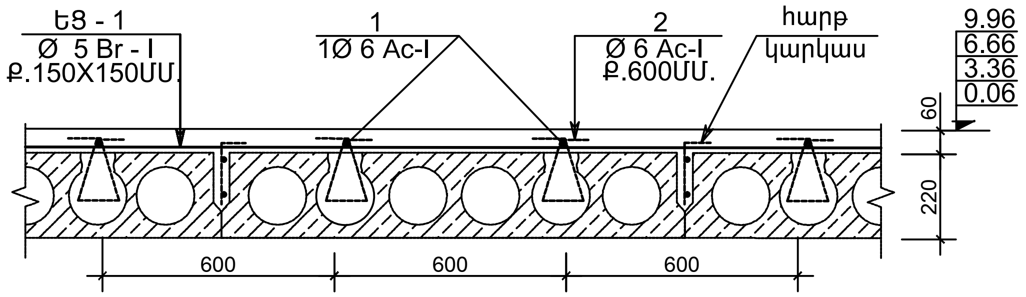

ԿՏՐՎԱԾՔ Բ - Բ

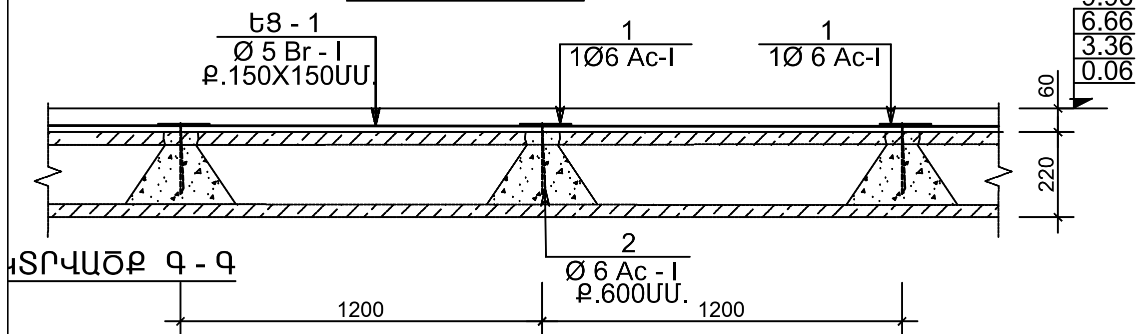

ԿՏՐՎԱԾՔ Գ - Գ

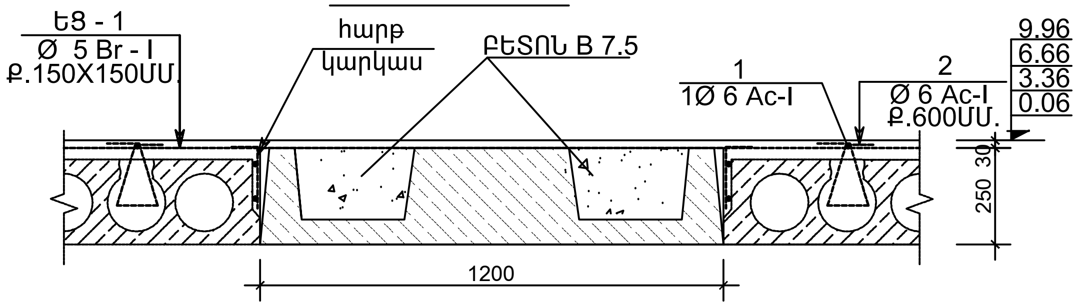

ԵՌԱԿՑԱԾ ԱՄՐԱՆԱՅԻՆ ՑԱՆՑ
ԵՑ - 1 / ՔԱՇԸ 1ՄԱ=2.00 ԿԳ /

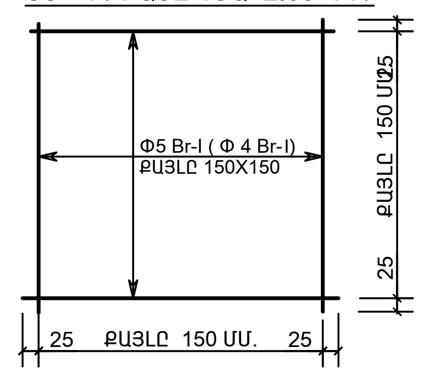

ԴԻՐՔ	ԷՍՔԻԶ
1	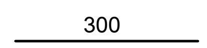
2	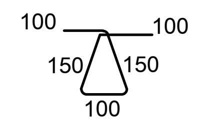

ՆՅՈՒԹԵՐԻ ԾԱԽՍԻ ՄԱՍՆԱԳԻՐ

ԴԻՐՔ	ՆՇԱՆԱԿՈՒՄ	ԱՆՎԱՆՈՒՄ	ՔԱՆԱԿ ՀԱՏ	ԷԼԵՄԵՆՏԻ ՔԱՇԸ	ԷԼԵՄ.ՔԱՇԸ ԿԳ	
		ԾԱԾԿԵՐԻ ՈՒԺԵՂԱՑՈՒՄԸ				
		0.00,3.30, 6.60 և 9.90 Մ ՆԻՇԵՐԻ ՎՐԱ				A500c 449 Ac-I 60 Br - I 660
1		Ø 6Ac-I L = 300ՄՄ.	300	0.07կգ.	21	
2		Ø 6 Ac-I L = 600ՄՄ.	300	0.13կգ.	39	
	ՀԱՐԹ ԿԱՐԿԱՍ	Ø 10 A500c L = 5800ՄՄ.	39	11.50կգ.	449	
	ԵՑ - 1	Ø5Br-I/150X150/ ∑ S=330 Մ².		2.00կգ.	660	
		ԲԵՏՈՆ B 25ԴԱՍԻ, V=17Մ³.				
		ԹԵԹԵՎԲԵՏՈՆ B 12.5ԴԱՍԻ, V=8.0Մ³.				

ՀԱՐԹ ԿԱՐԿԱՍ G= 11,50ԿԳ

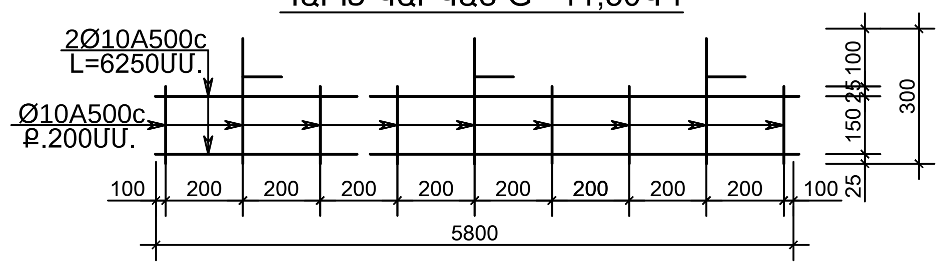

ԲԱՑԱՏՐԱԳԻՐ

1.ԾԱԾԿԵՐԸ ԱՄՐԱՆԱՎՈՐԵԼՈՒՑ ՀԵՏՈ ԾԱԾԿԵՐԸ ՄԱՔՐԵԼ ՓՈՇՈՑ և ԲԵՏՈՆԱՑՈՒՄԸ ԿԱՏԱՐԵԼ B 25 ԴԱՍԻ ՄԻՋԻՆ ԽՏՈՒԹՅԱՆ Ɣ= 1800ԿԳ/Մ³ ԲԵՏՈՆՈՎ :
2.ԾԱԾԿԻ ՍԱԼԵՐՈՒՄ ԱՆՑՔԵՐ ԲԱՑԵԼՈՒՑ ՀԵՏՈ ԾԱԾԿԻ ՍԱԼԻ ՏՎՅԱԼ ՀԱՏՎԱԾԸ ԱՄՐԱՑՎՈՒՄ Է ԼՐԱՑՈՒՑԻՉ ԱՌԱՆՁԻՆ ԱՄՐԱՆԱՁՈՂԵՐՈ,ԱՄՐԱԿԱՊՎՈՒՄ ՑԱՆՑԻ ՀԵՏ և ԲԵՏՈՆԱՑՎՈՒՄ Ե/Բ ՍԱԼԻ ՀԵՏ ՀԱՄԱՏԵՂ:
3.ՀԱԿԱՀՐԴԵՀԱՅԻՆ ՊԱՏԸ ԻՐԱԿԱՆԱՑՎՈՒՄ Է ԲԵՏՈՆԵ ԲԼՈԿՆԵՐՈՎ 400X 200X 200 ՄՄ ՈՐՈՆՔ ԱՄՐԱՆԱՎՈՐՎՈՒՄ ԵՆ Ø12 A500c ԱՄՐԱՆԱՁՈՂԵՐՈՎ ՀՈՐԻԶՈՆԱԿԱՆ և ՈՒՂՂԱՁԻԳ ՈՒՂՂՈՒԹՅՈՒՆՆԵՐՈՎ 400 ՄՄ ՔԱՅԼՈՎ

§î²ÏÕàê» ՍՊԸ	ՆԳՃ	Է.ՀԱՐՈՒԹՅՈՒՆՅԱՆ		ՀՀ ԳԵՂԱՐՔՈՒՆԻՔԻ ՄԱՐԶԻ ՋՈՂԱՔԱՐ ՀԱՄԱՅՆՔԻ ԹԻՎ 2 ԴՊՐՈՑԻ ՀԻՄՆԱՆՈՐՈԳՄԱՆ ՆԱԽԱԳԻԾ		
	ՃԱՐՏԱՐԱԳԵՏ	Հ.ԿԱՐԱՊԵՏՅԱՆ				
				ԿՈՆՍՏՐՈՒԿՏՈՐԱԿԱՆ ՄԱՍ ՄԱՍՆԱՇԵՆՔ«2»	Փուլ	Թերթ
					ԱՆ	Կ-44
	ՊԱՏՎԻՐԱՏՈՒ «ՀՀ ՔԱՂԱՔԱՇԻՆՈՒԹՅԱՆ ՆԱԽԱՐԱՐՈՒԹՅԱՆ ԾԻԳ» ՊՀ			ԾԱԾԿԵՐԻ ՈՒԺԵՂԱՑՈՒՄԸ ԿՏՐՎԱԾՔ Ա - Ա ÷ Գ - Գ	ՊԱՏՎԵՐ ԲԼԱՇՉՔ-15/2 ԱՌ 06 ՄԱՅԻՍԻ 2015	

Թերթեր: 87